HINWEISE FÜR DAS SYSTEM
TRANS LEVEL 6081 FÜR SEITENMONTAGE (0,74 kN)

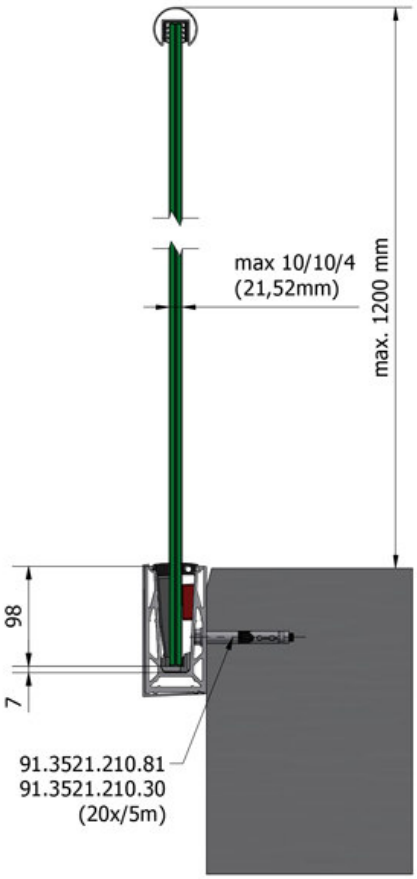

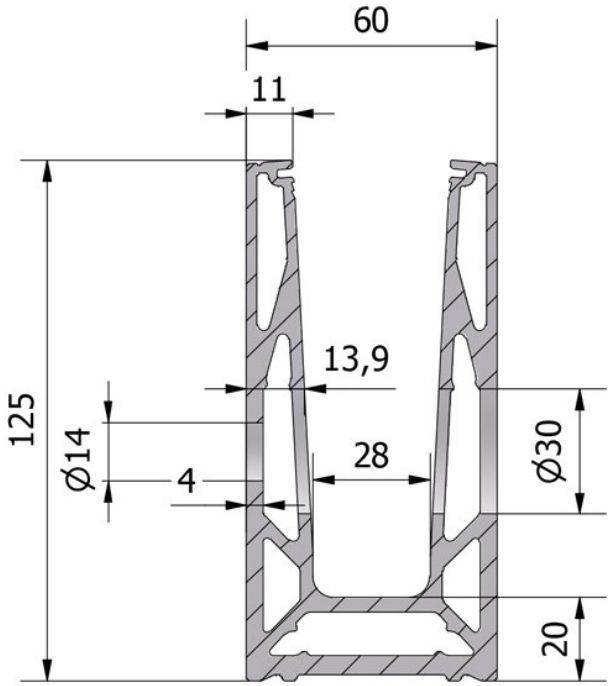

Details zu Anzahl und Abstand der Montage-Bohrungen:

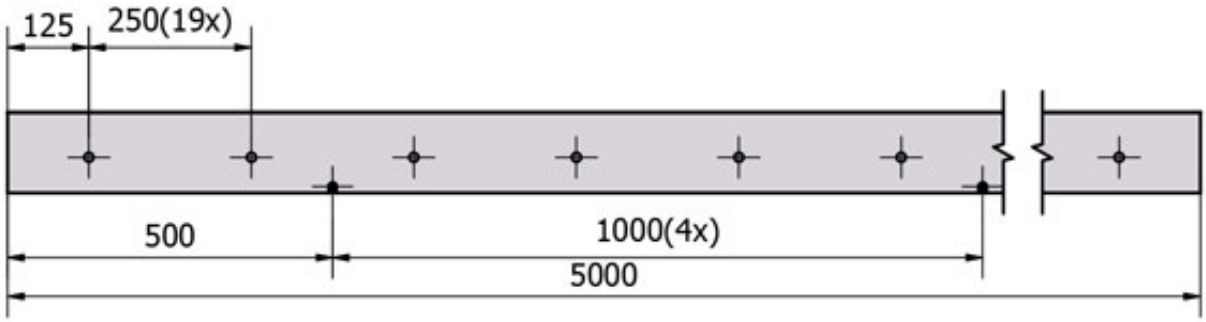

Gerne stehen wir Ihnen bei Fragen rund um Ihr Geländerprojekt behilflich.
Rufen Sie uns an: 0621 / 84505-0.

Ihr bima-Team.