ARTIKELINFORMATIONEN
TÜRSCHLIESSER
LION

Merkmale der Türschließer LION:

- für jede Torbandsituation geeignet
- automatische 180°-Schließung mit regelbarem Endschlag
- einstellbare Schließgeschwindigkeit & einstellbare Schließkraft
- pulverbeschichtetes Aluminium-Gehäuse mit kompaktem und ästhetischem Design
- Schließgeschwindigkeit unempfindlich gegen Temperaturschwankungen und Feuchtigkeit
- einfache und schnelle Montage mittels QUICK-FIX
- für links- und rechtsdrehende Tore (DIN links/rechts)
- für Tore bis max. 75 kg und einer max. Breite von 1,10 m
- getestet auf 500.000 Bewegungen
- getestet im Temperaturbereich von -30° bis +70°C

Der Türschließer wird in der Standardfarbe Silber geliefert. Auf Anfrage auch in folgender Farbe möglich:

- 9005 - Tiefschwarz

➢ Bitte beachten Sie, dass Farben als Sonderanfertigungen gelten und vom Umtausch ausgeschlossen sind. Für Sonderanfertigungen gelten abweichende Lieferzeiten - bitte erfragen.

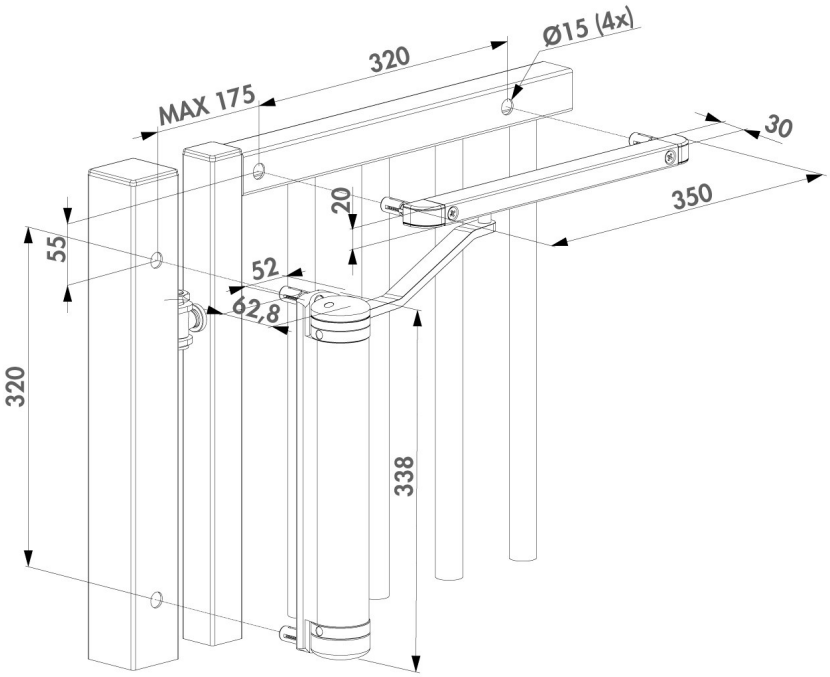

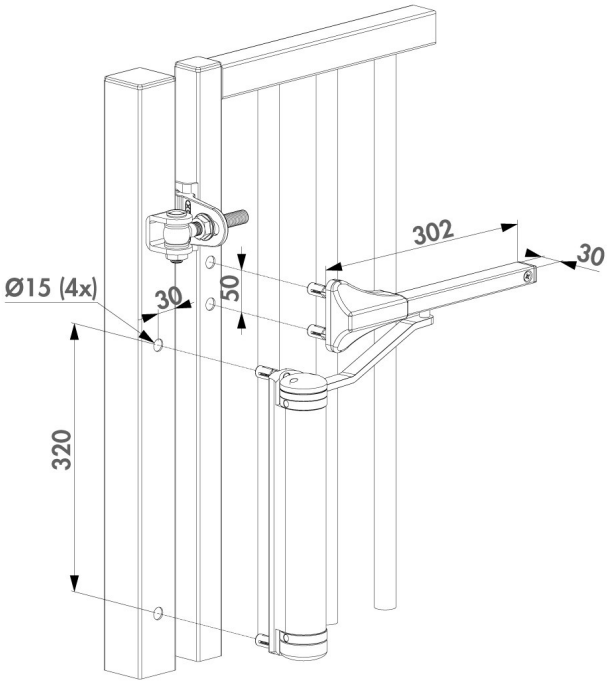

LOCINOX

100% MECHANICAL — 100% mechanisch

Zeitsparend

Links/Rechts verstellbar

QUICK-FIX — Quick-Fix

500.000 TESTED — 500.000 Bewegungen

Wetterbeständig