ARTIKELINFORMATIONEN
TÜRSCHLIESSER
INTERIO

Merkmale der Türschließer INTERIO:

- automatische 125°-Schließung (je nach Situation) mit regelbarem Endschlag
- einstellbare Schließgeschwindigkeit
- korrossionsbeständiges Aluminium-Gehäuse
- Vandalismusbeständig
- Schließgeschwindigkeit unempfindlich gegen Temperaturschwankungen
- einfache und schnelle Montage mittels QUICK-FIX
- für links- und rechtsdrehende Tore (DIN links/rechts)
- für Torprofile 50 x 50 mm und 60 x 60 mm und einer Wandstärke von max. 2 mm
- für Tore bis max. 150 kg und einer max. Breite von 1,50 m
- getestet auf 500.000 Bewegungen
- getestet im Temperaturbereich von -30° bis +70°C
- optionale Sets für Boden- und Wandmontage erhältlich
- für den Bodenanschlag wird der GATESTOP empfohlen

Die sichtbaren Teile des Türschließers werden in der Standardfarbe Tiefschwarz/RAL 9005 geliefert.

LOCINOX

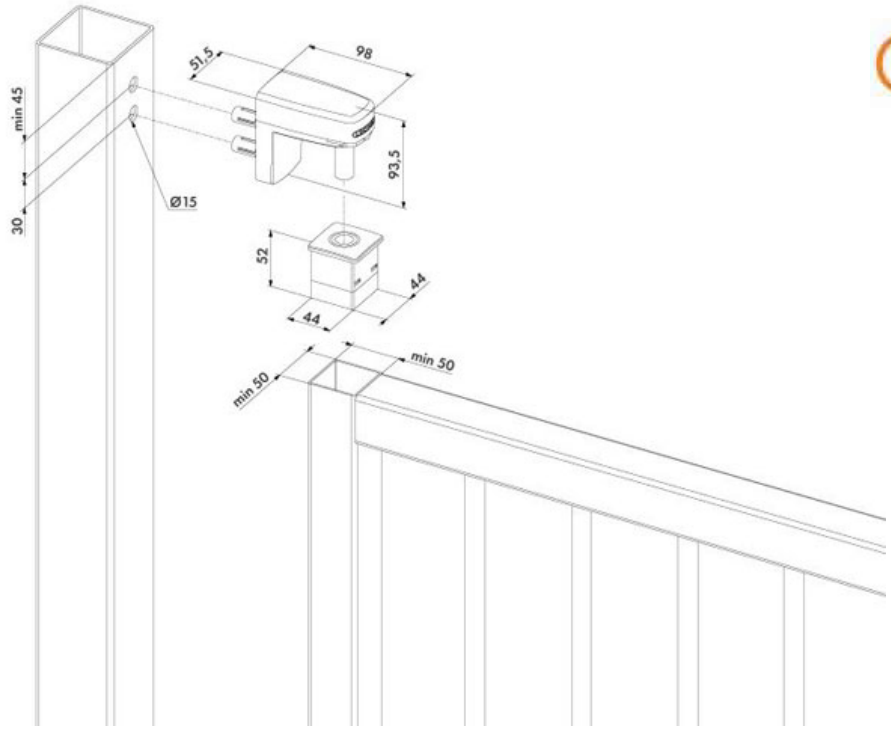
min 45
30
51,5
98
93,5
Ø15
52
44
44
min 50
min 50

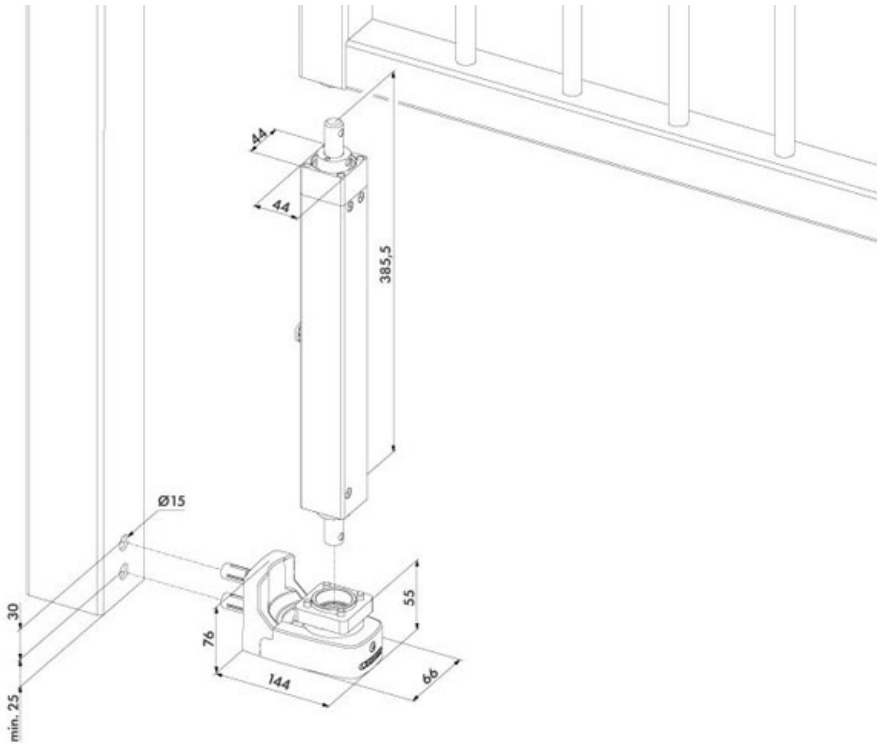
44
44
385,5
Ø15
30
min. 25
76
144
55
66

1500 MM
5 FT
150 KG
330 LBS
3
YEAR
WARRANTY
500 K
CYCLES
QUICK-FIX
-30°
+70°C